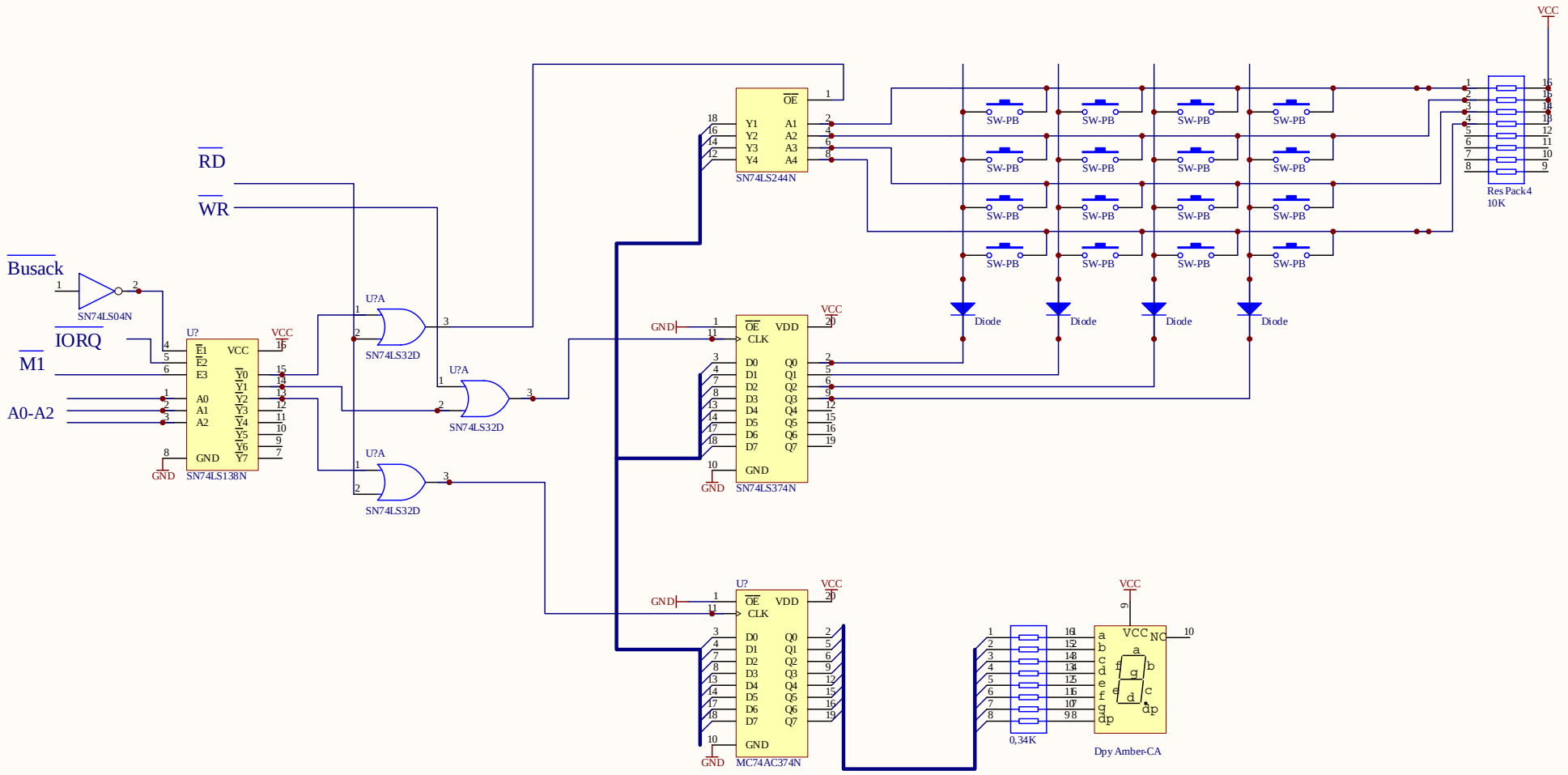

Title		
Size B	Number	Revision
Date: 2004-03-11	Sheet of	
File: H:\Projekty\..\Klawiatura i wyswietlacz przyrzad.SCHDOC	Drawn By:	